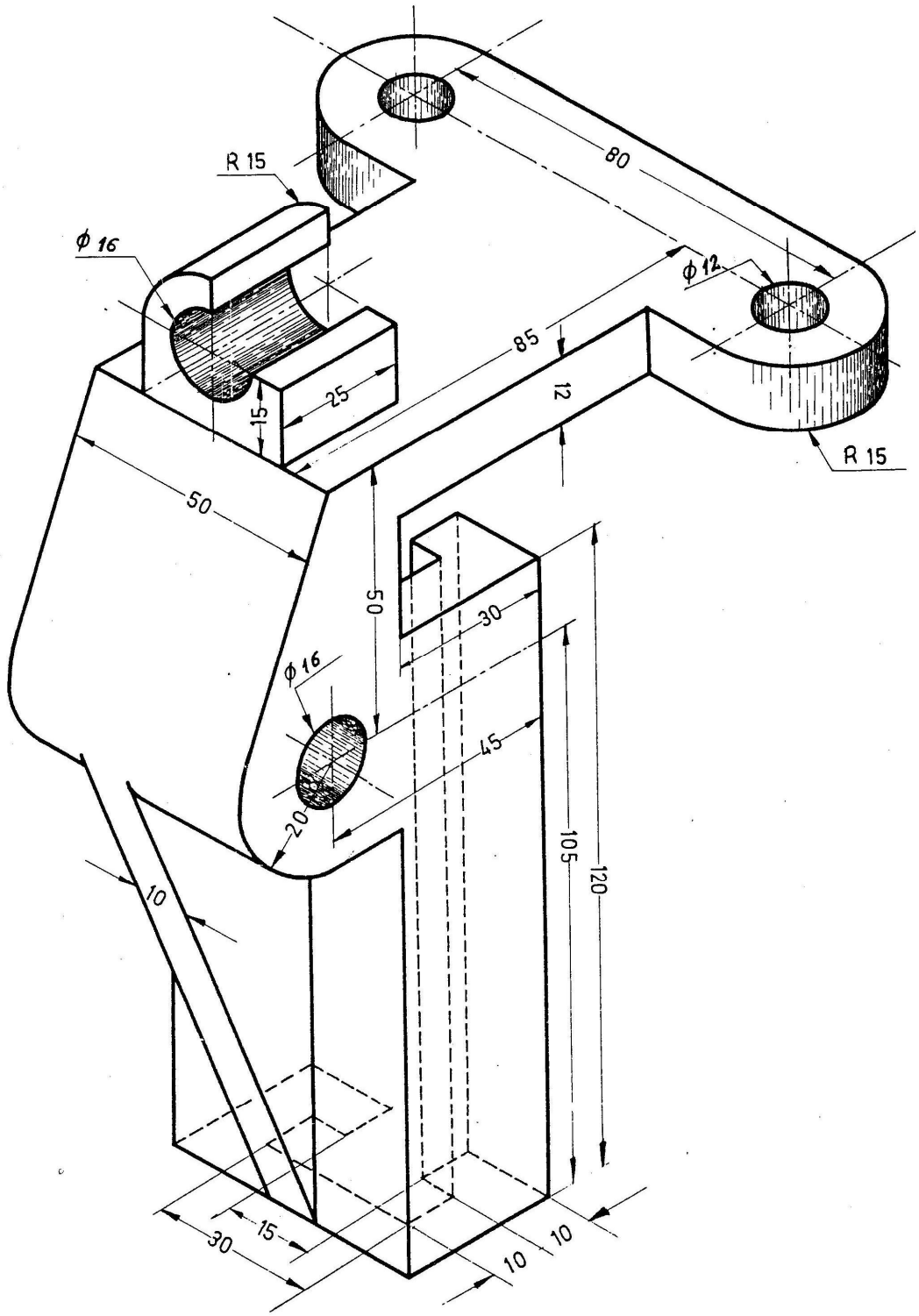

N.º de piezas	Denominación			Marca	Norma	Material	Dimensiones
	Fecha	Nombre	Firmas	Instituto de Educación Secundaria « E T I »		
Dibujado						
Comprobado		P. Barquero				
Escala				Curso		
				Sección		
				Plano N.º	V39	